ASSEMBLY INSTRUCTION

ИНСТРУКЦИЯ A4550AP-1CK

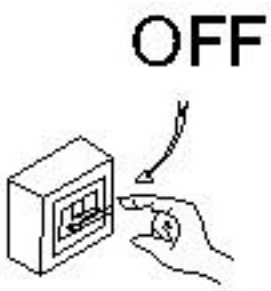

1

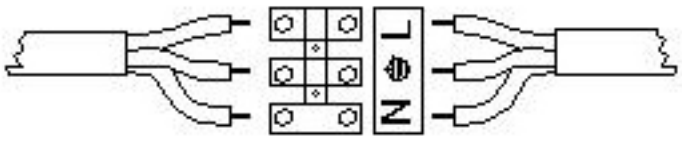

4

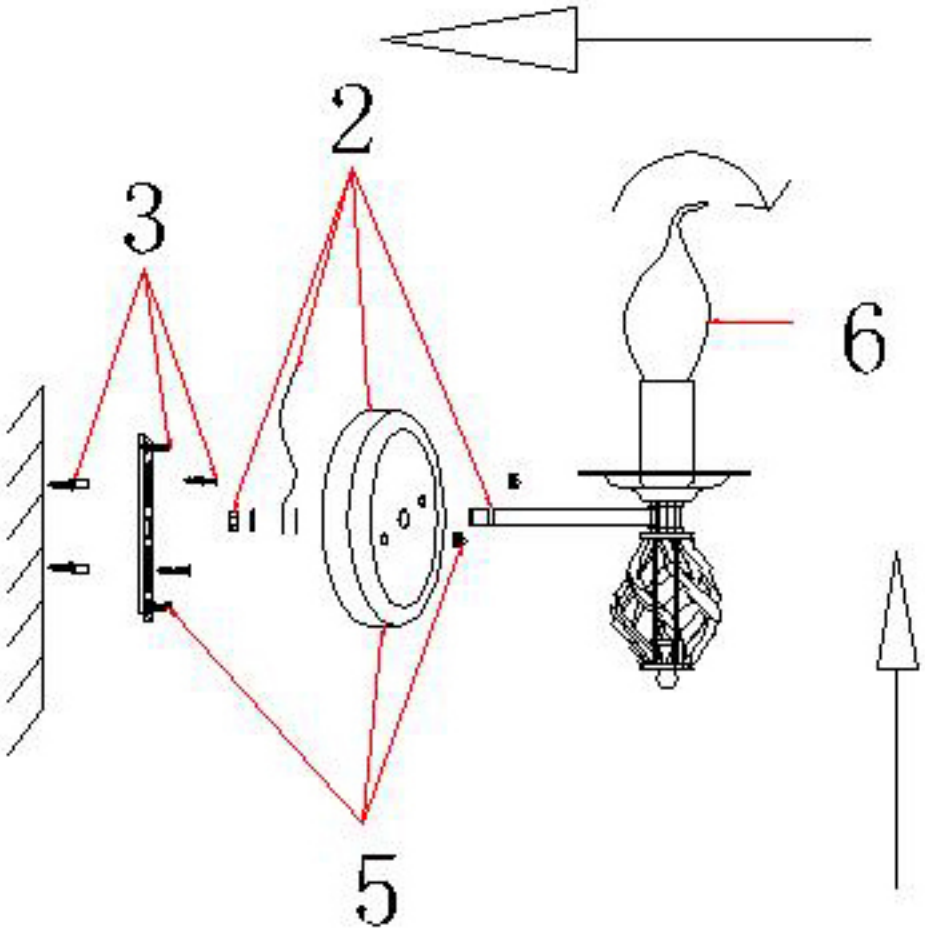

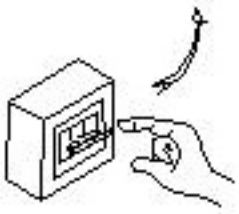

7