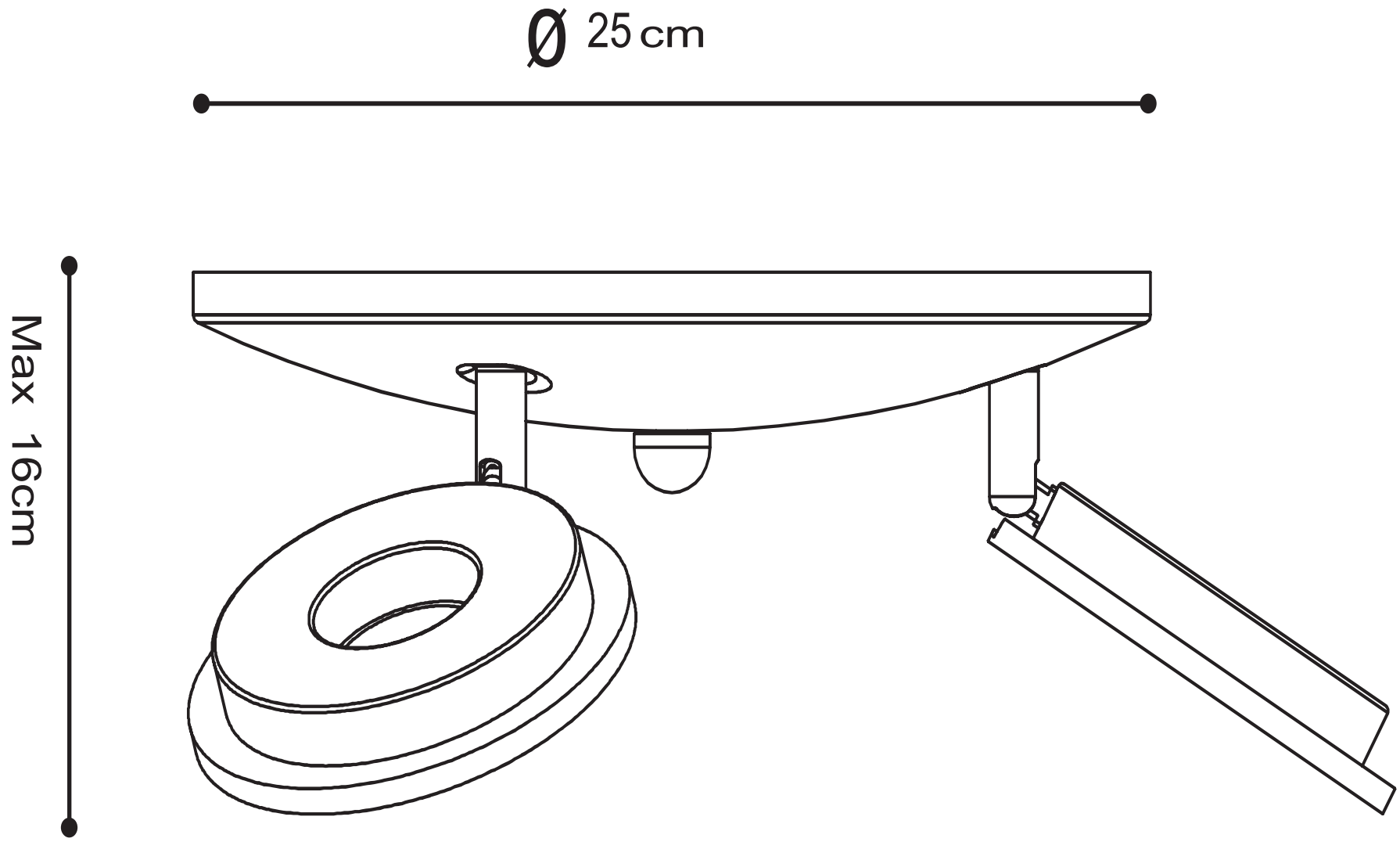
Ø 25 cm
Max 16cm