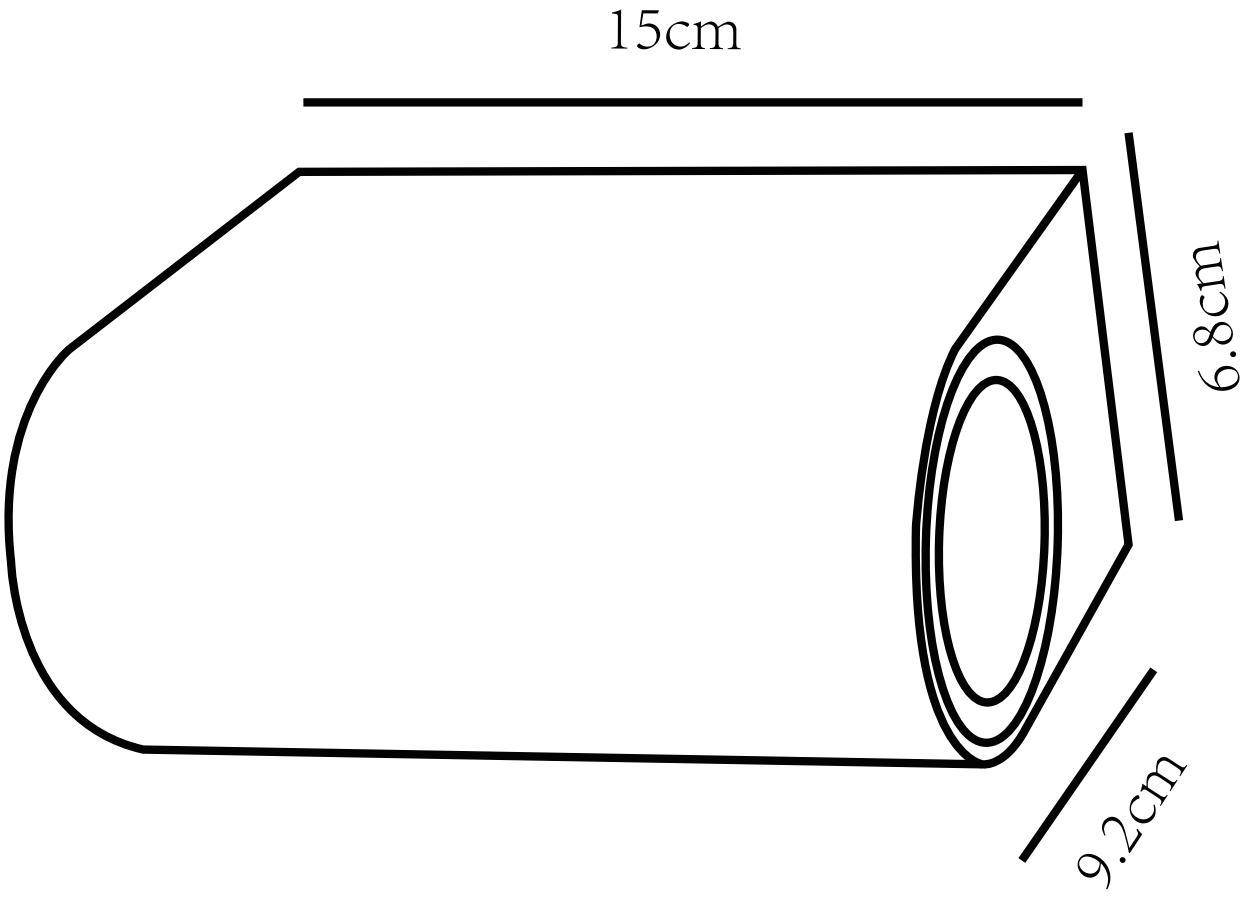
15cm
6.8cm
9.2cm