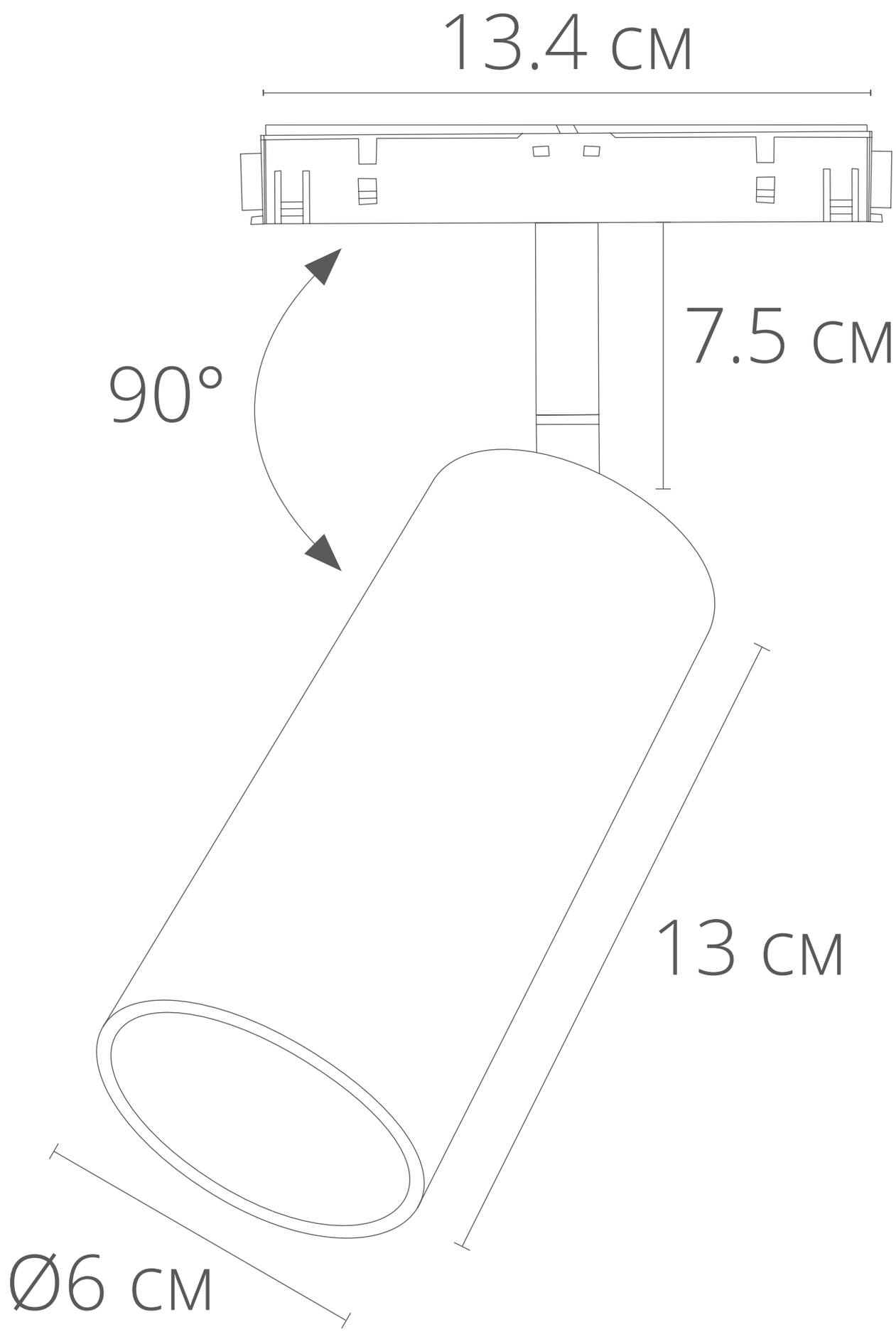
13.4 см
7.5 см
90°
13 см
Ø6 см