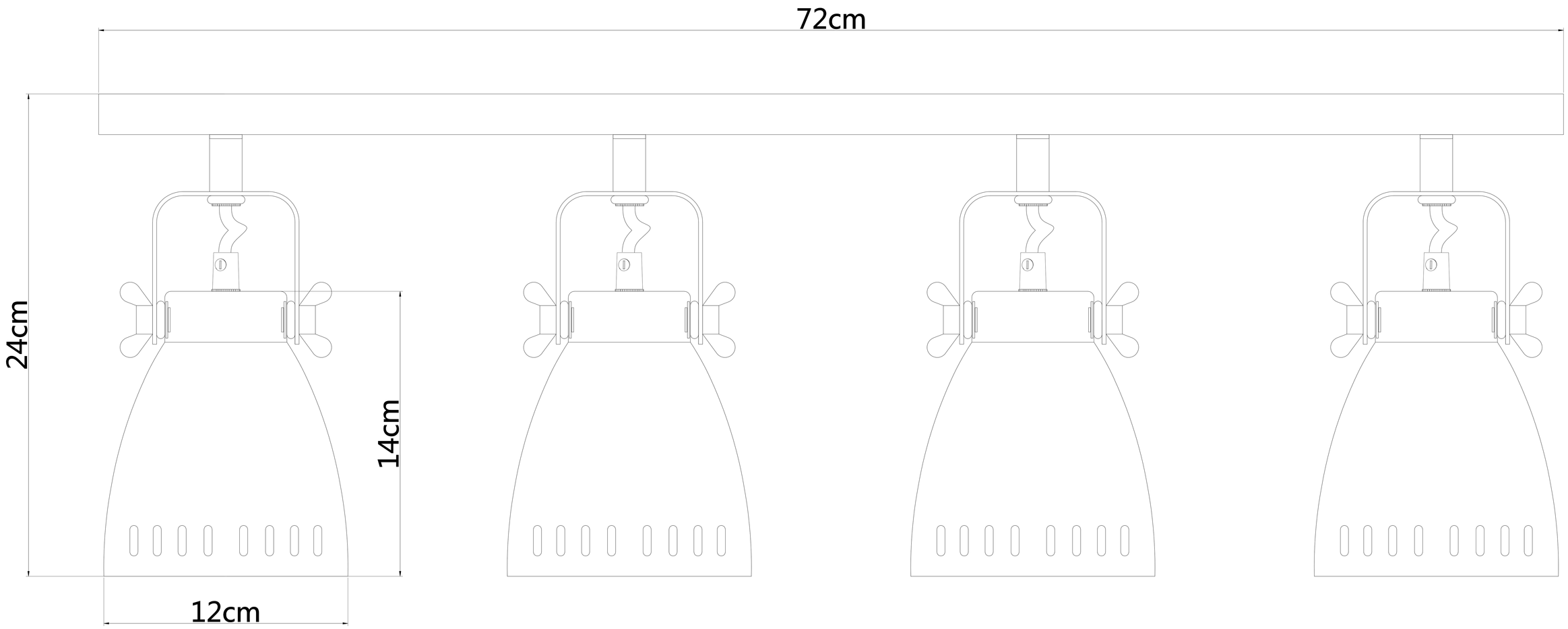
72cm
24cm
14cm
12cm