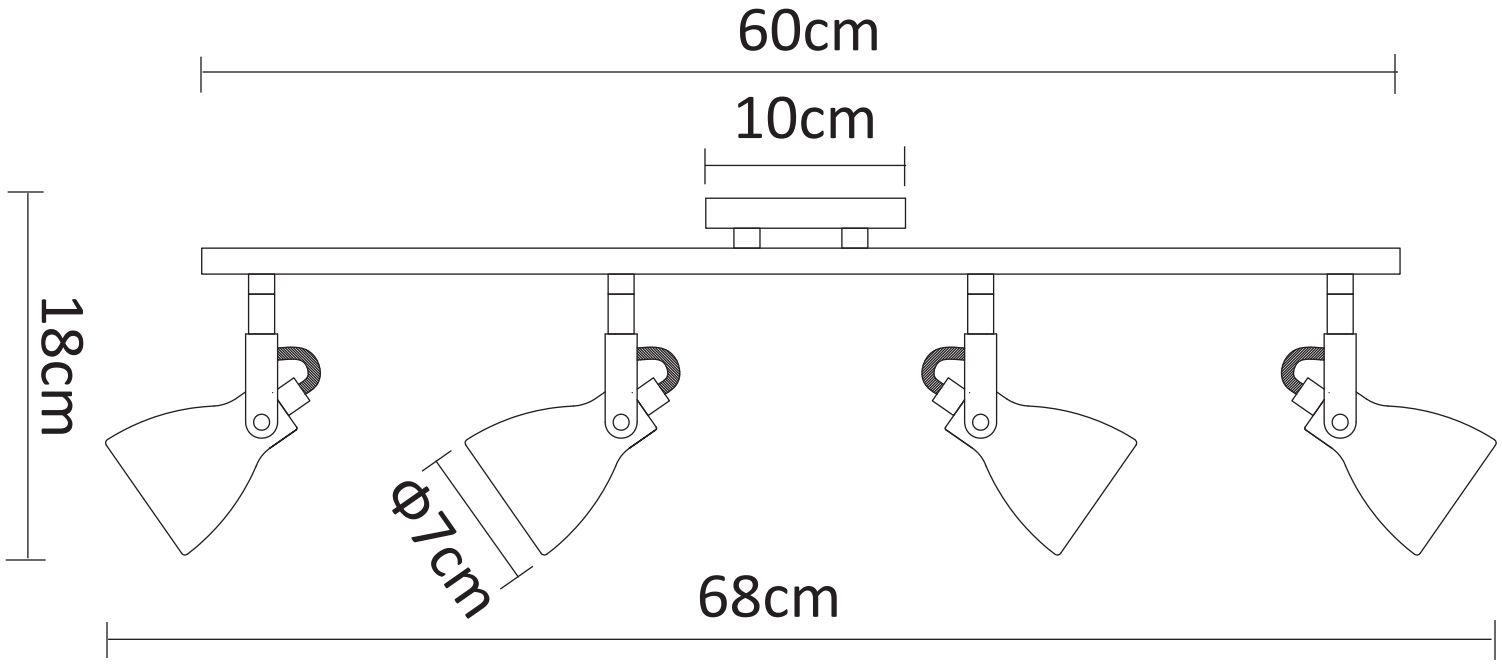
60cm
10cm
18cm
Φ7cm
68cm