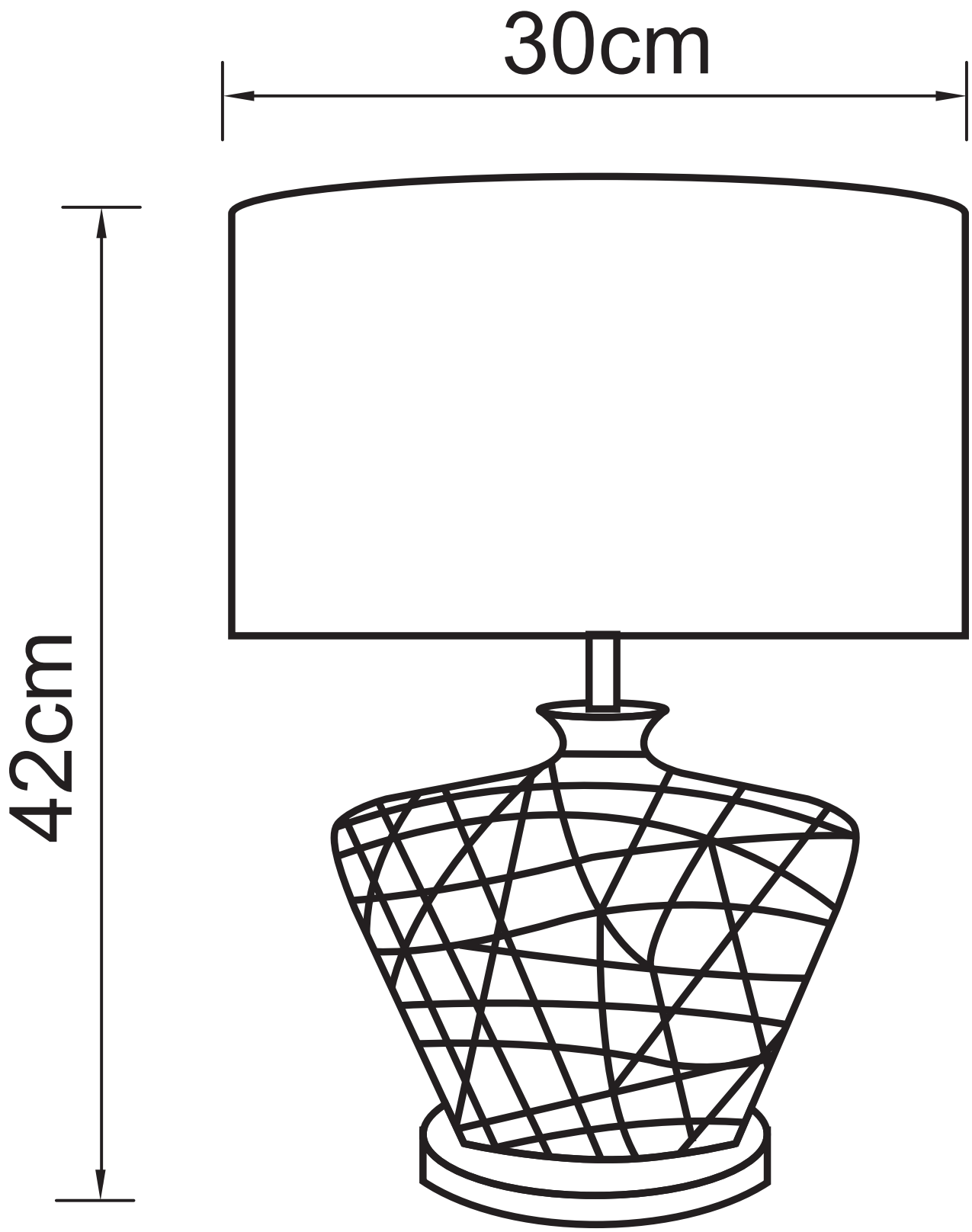
30cm
42cm