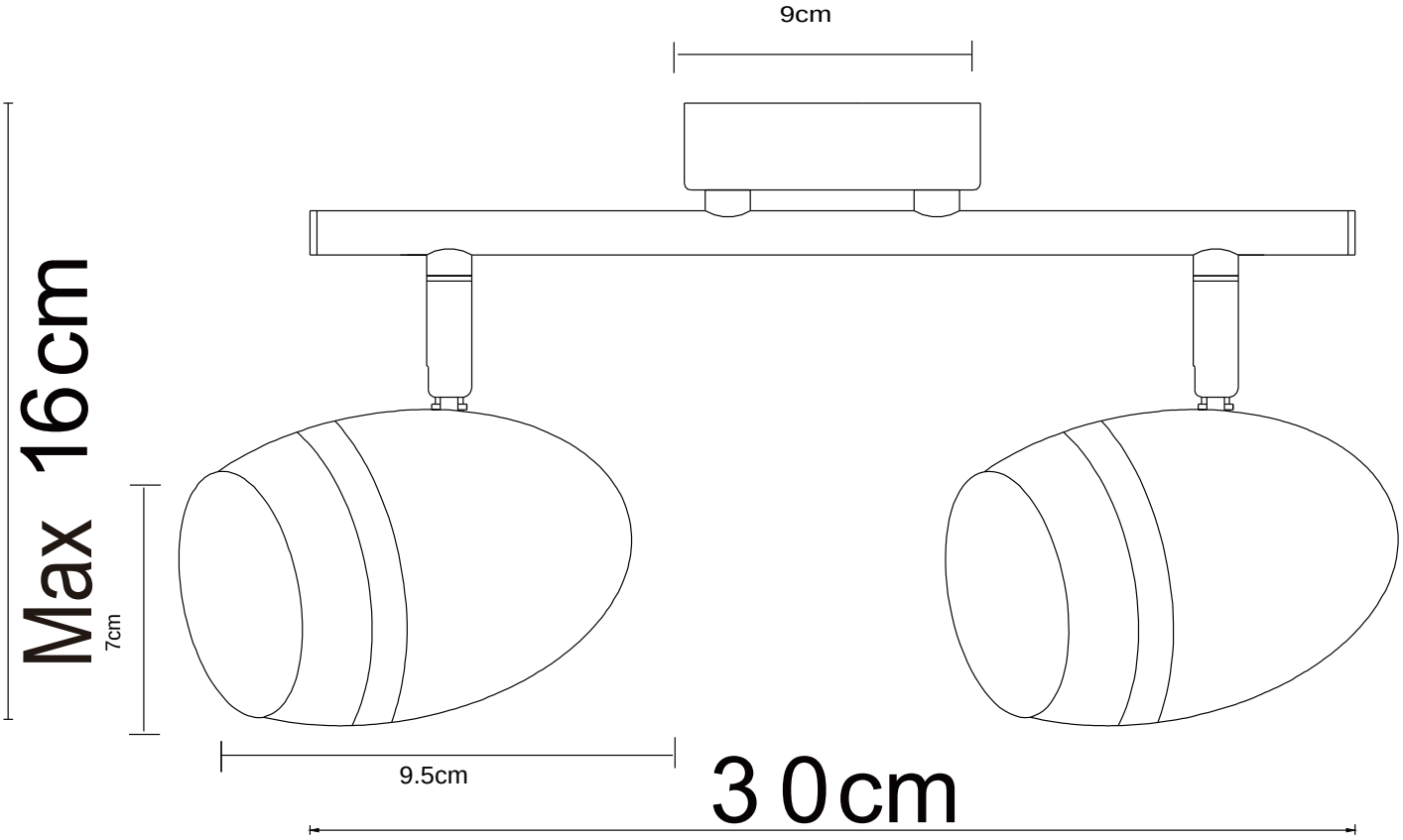
9cm
Max 16cm
7cm
9.5cm
30cm