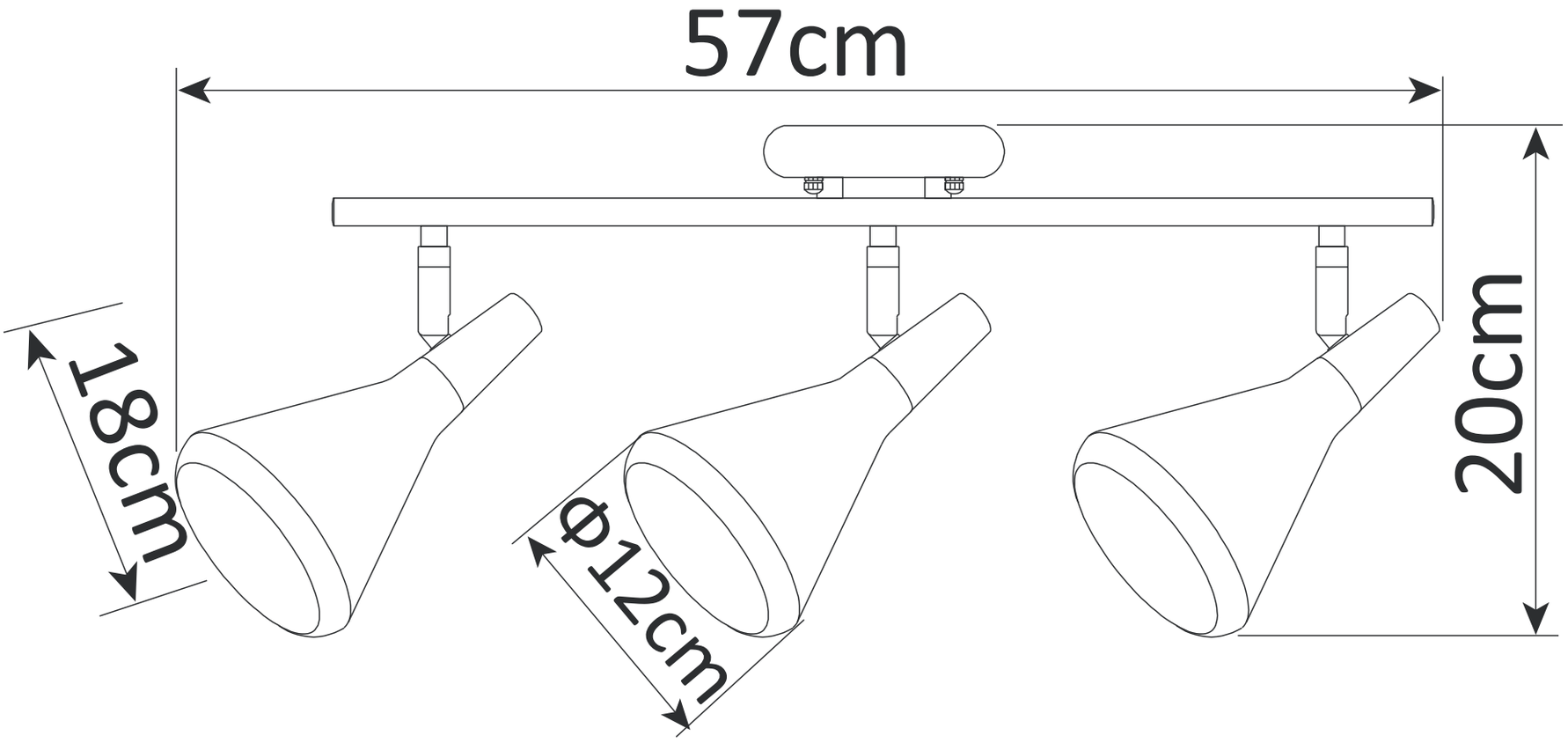
57cm
20cm
18cm
Φ12cm