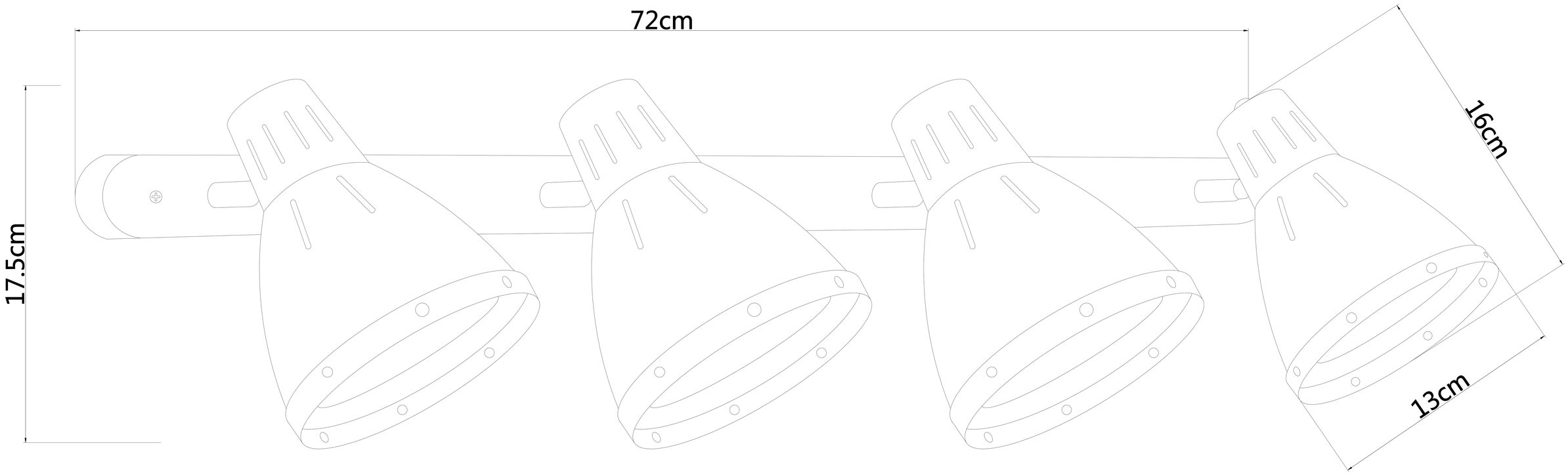
72cm
17.5cm
16cm
13cm