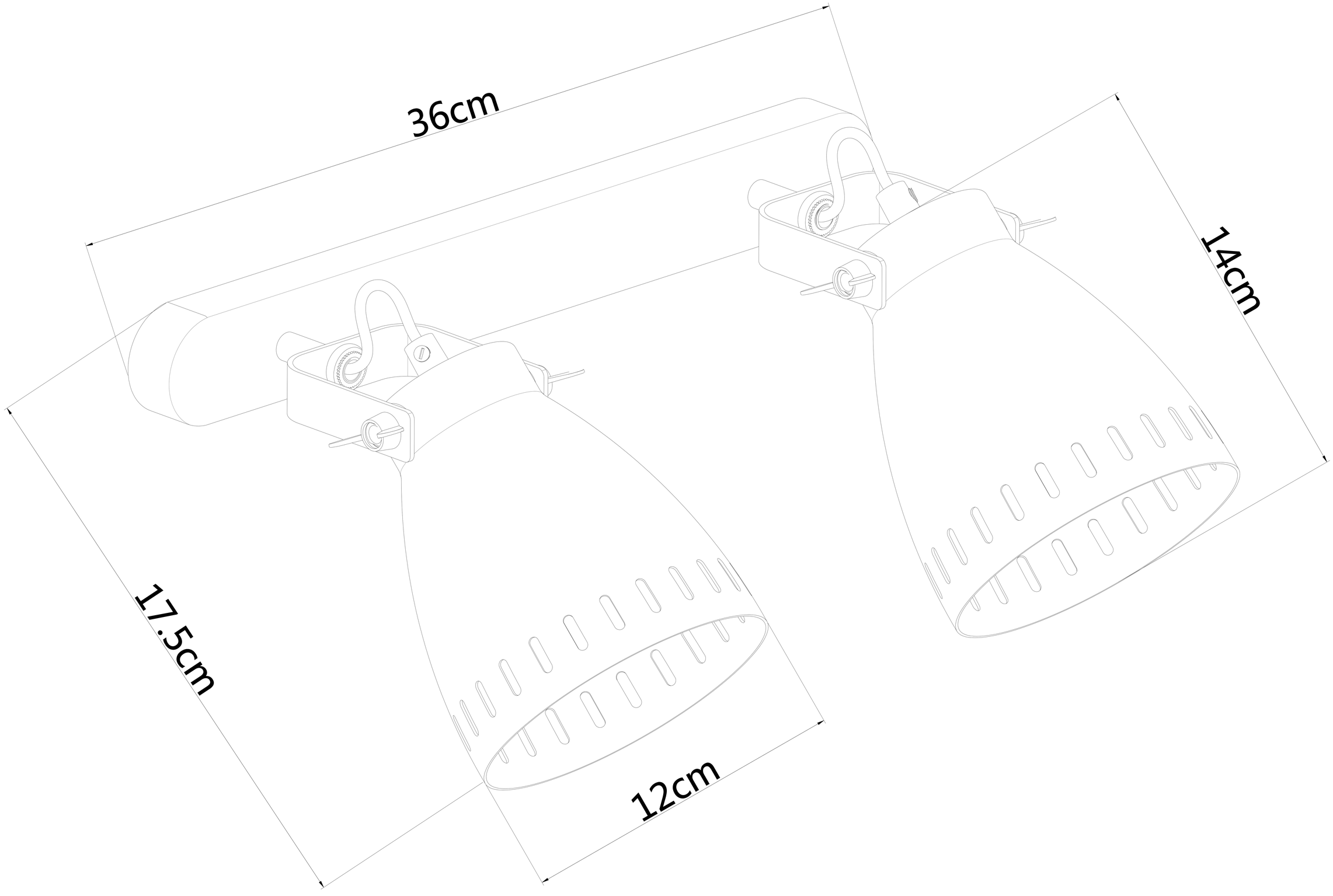
36cm
14cm
17.5cm
12cm