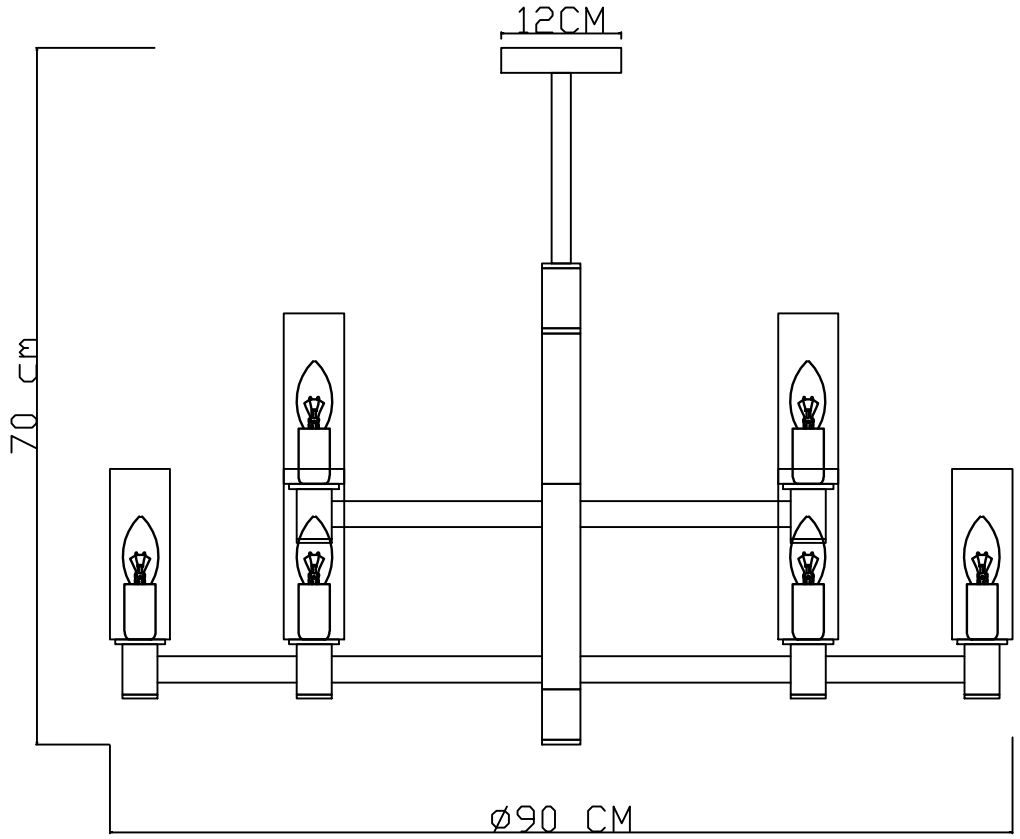
12CM
70 CM
ø90 CM

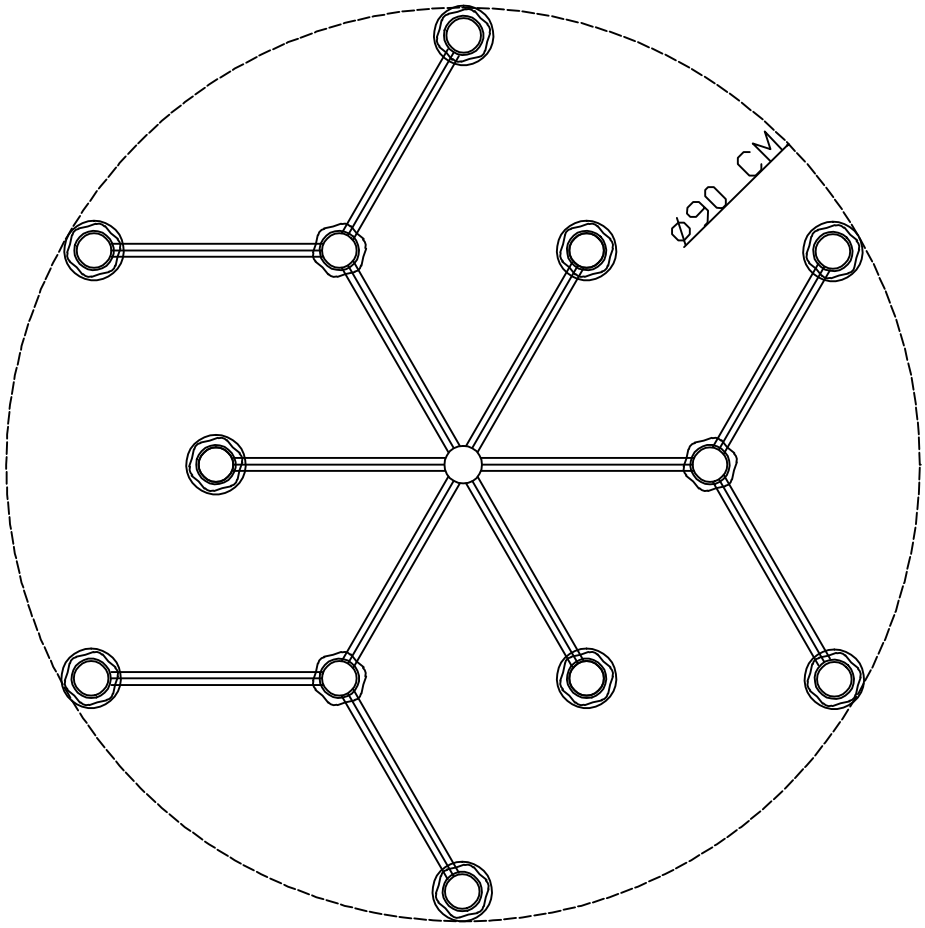
ø90 CM