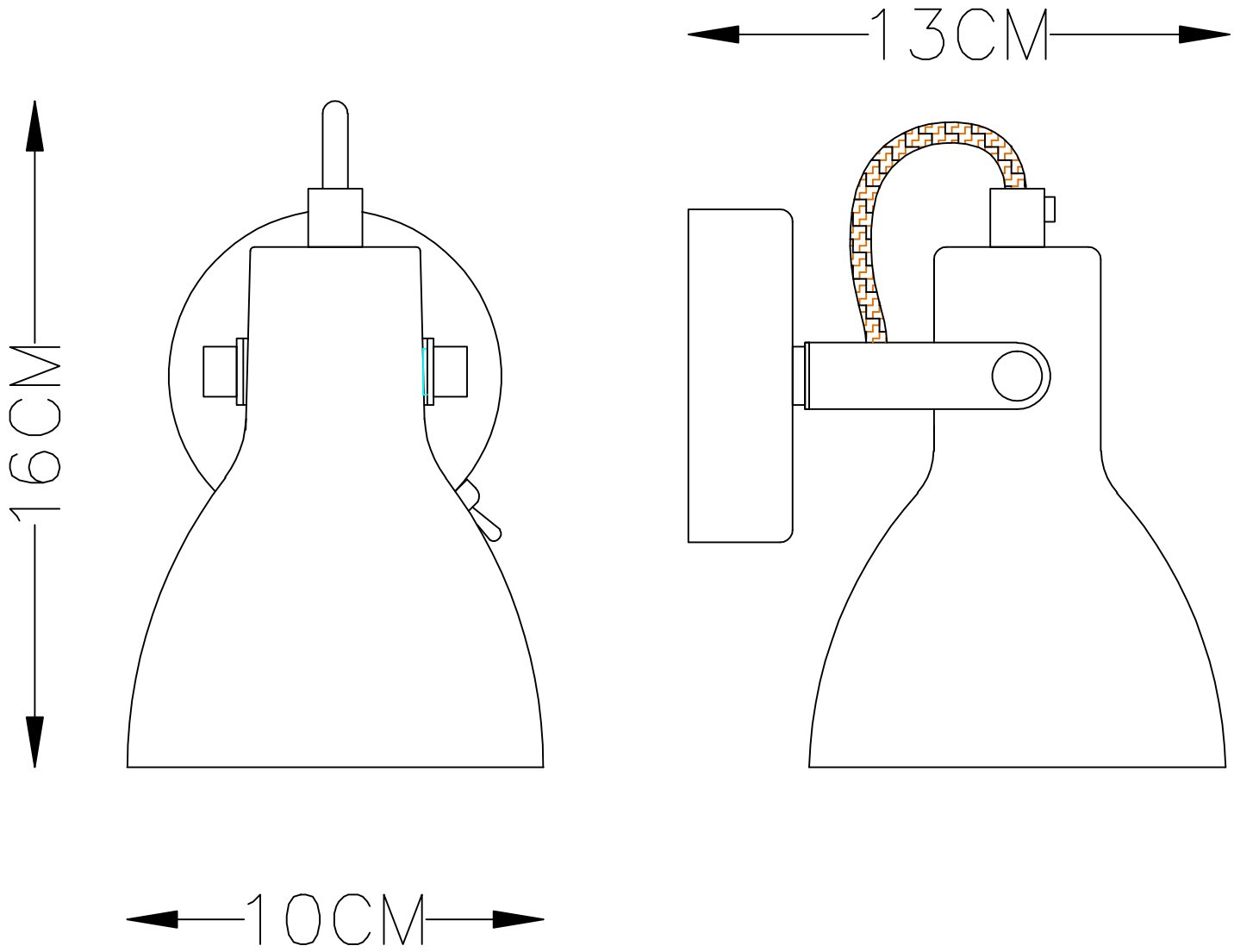
13CM
16CM
10CM