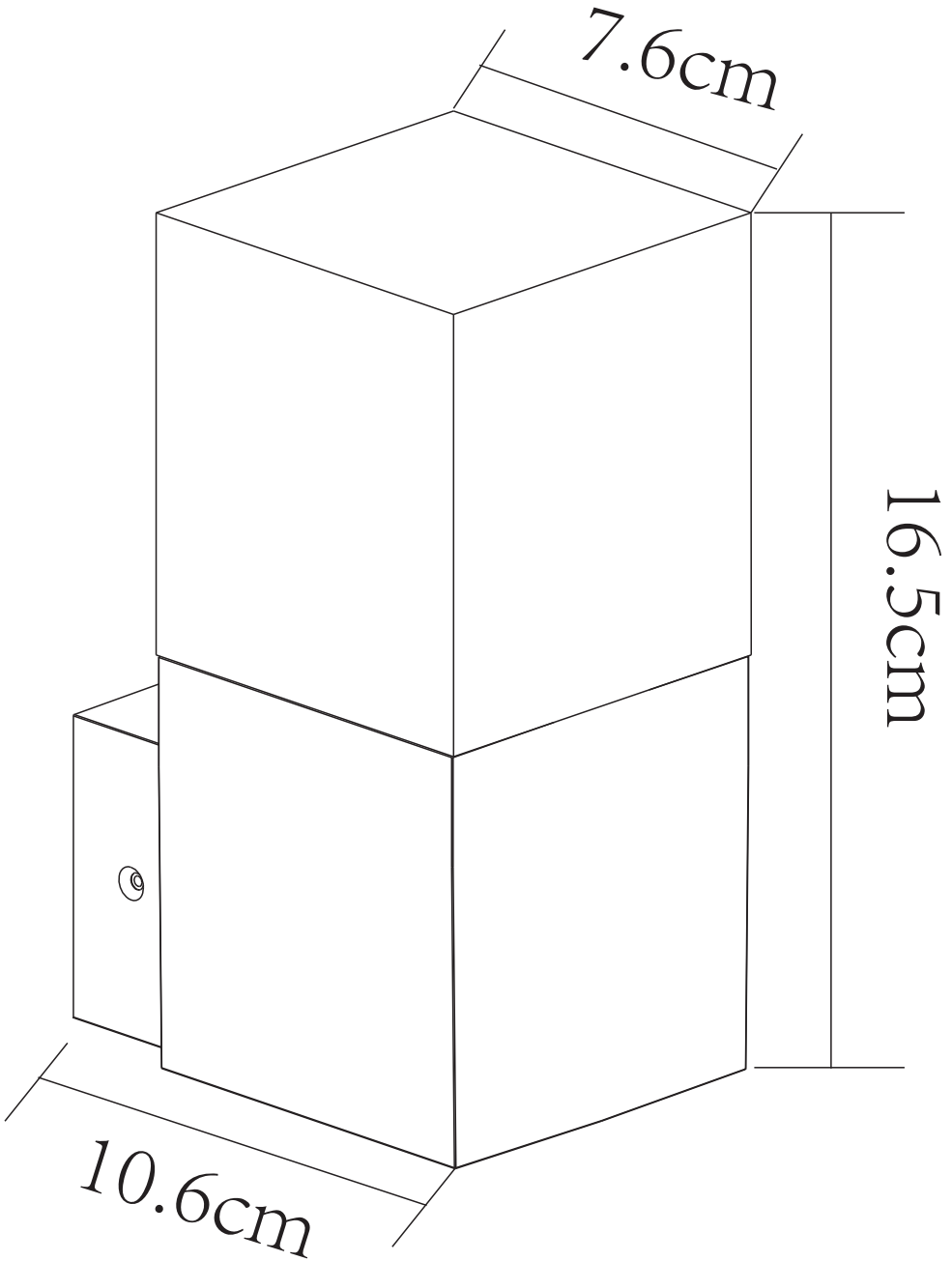
7.6cm
16.5cm
10.6cm