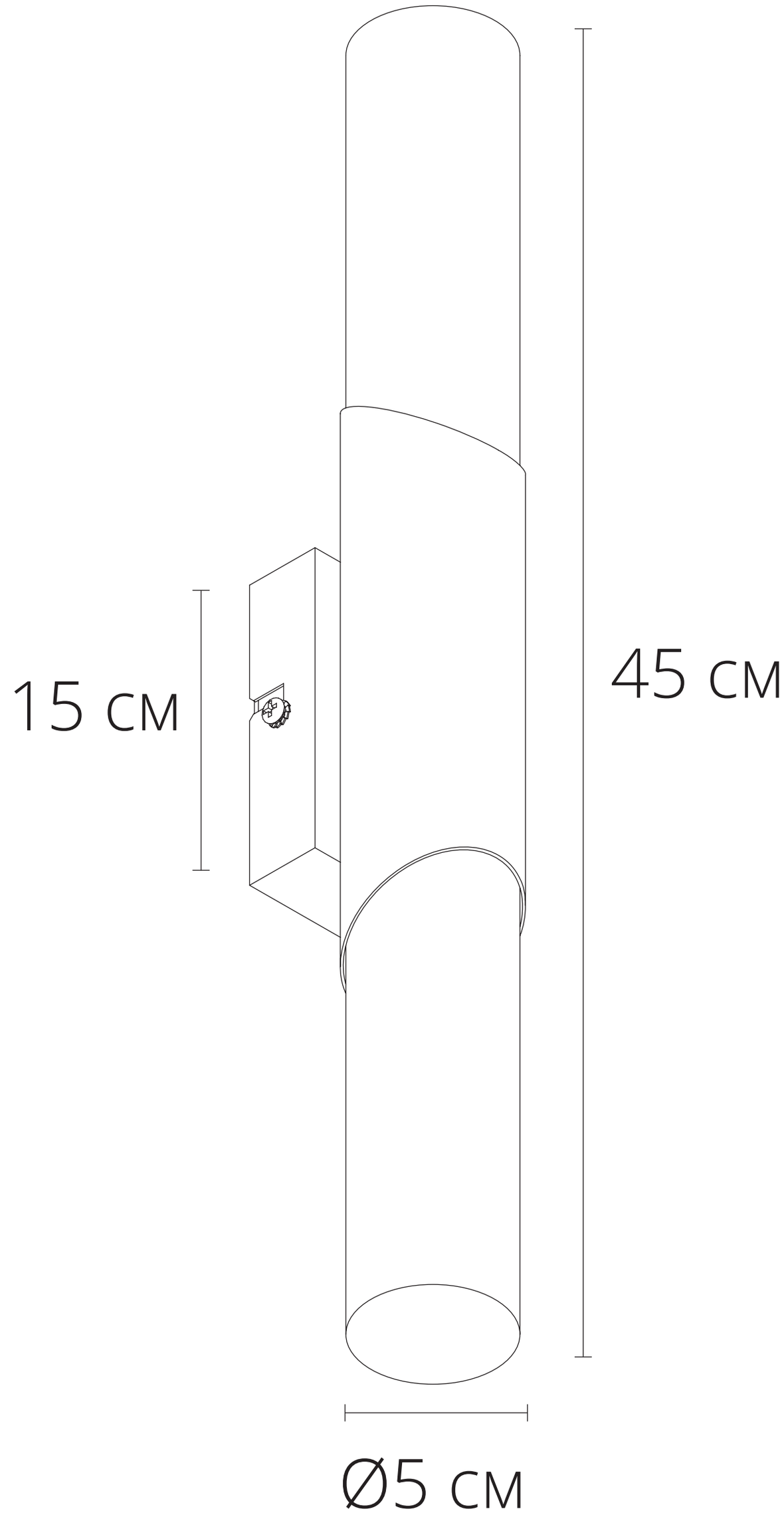
15 CM
45 CM
Ø5 CM