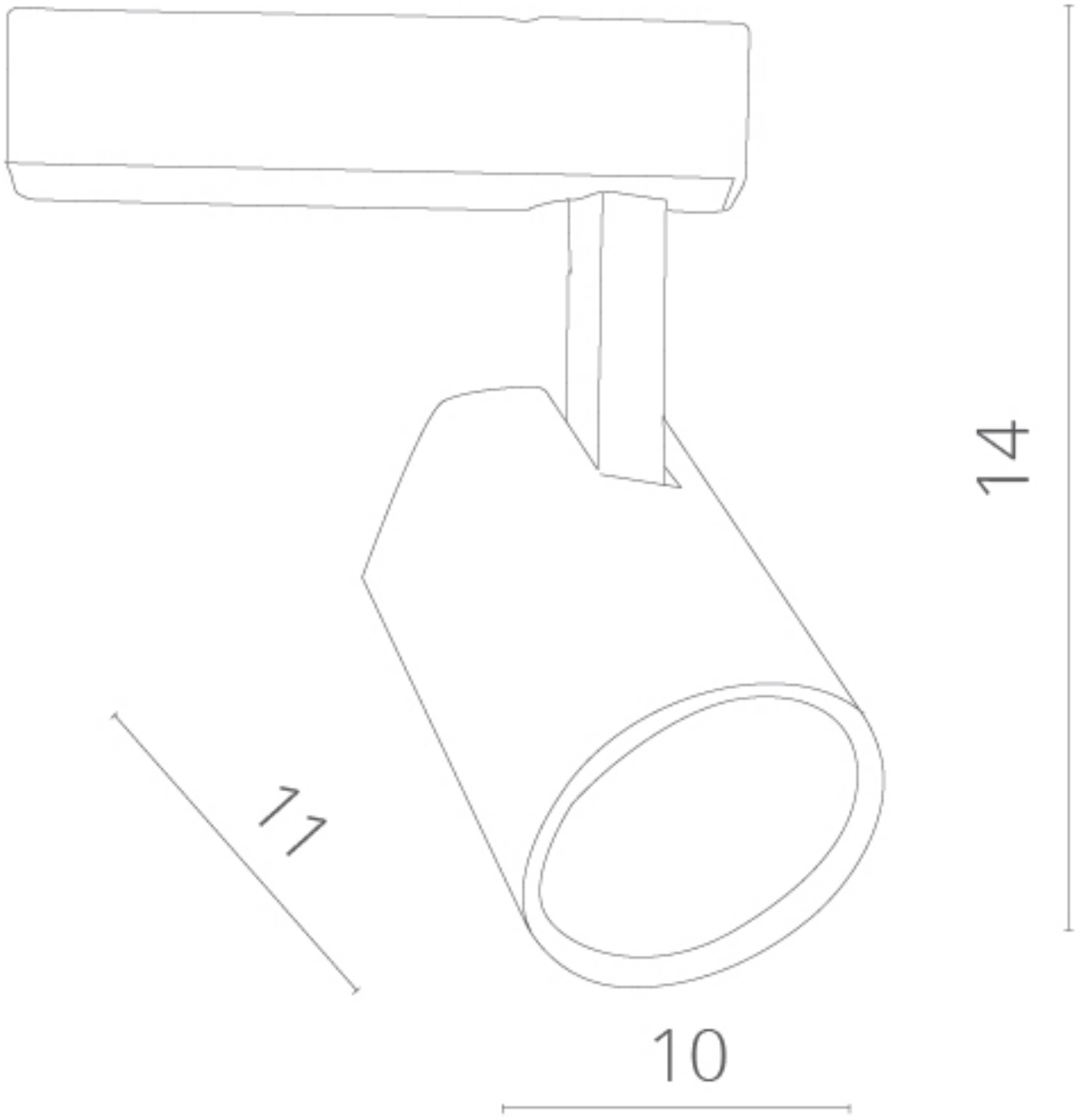
14
11
10